OPIS TECHNICZNY

do projektu budowlanego przyłącza gazowego średniego ciśnienia.

1 PODSTAWA OPRACOWANIA.

Projekt niniejszy opracowano w oparciu o:

- Zlecenie inwestora,
- Mapa sytuacyjna,
- Warunki techniczne na przyłączenie do sieci gazowej,
- Obowiązujące akty prawne:
  - Ustawę Prawo Budowlane z dnia 07.07.1994 z późniejszymi zmianami,
  - Ustawę Prawo Energetyczne z dnia 10.04.1997 z późniejszymi zmianami

oraz przepisy wykonawcze:

- Rozporządzenie Ministra Gospodarki z dnia 26 kwietnia 2013 r. w sprawie warunków technicznych, jakim powinny odpowiadać sieci gazowe i ich usytuowanie (Dz. U. z 2013 r. poz. 640)
- warunki techniczne jakim powinny odpowiadać budynki i ich usytuowanie określone w Rozporządzeniu Ministra Infrastruktury z dnia 12.04.2002 (Dz. U. Nr 75 poz. 690) z późniejszymi zmianami.

2 ZAKRES OPRACOWANIA.

Opracowanie niniejsze obejmuje rozwiązania projektowe przyłącza gazowego średniego ciśnienia.

3 OPIS PROJEKTOWANYCH ROZWIĄZAŃ

3.1 PRZYŁĄCZE GAZOWE – OPIS OGÓLNY

Zaprojektowano przyłącze gazowe średniego ciśnienia przesyłające gaz ziemny podgrupy Lw o wartości opałowej nie mniejszej niż 27,0 MJ/m^3. Przyłącze wykonać z rur PE100-RC ∅25 SDR 11. Rury układać w wykopie na podsypce piaskowej grubości minimum 10 cm. Włączenie do gazociągu wykonać poprzez siodło elektrooporowe. Łączenie ewentualne na przewodzie poprzez mufy elektrooporowe. Przyłącze doprowadzić do szafki gazowej, w której projektuje się m.in. zawór odcinający DN15, reduktor gazu MR10F/A, gazomierz miechowy G-4 i zawór odcinający DN32. Przewód prowadzić zachowując odległość 0,5 m od osi przewodu do przeszkody (strefa kontrolowana). Pionowy odcinek przewodu do punktu redukcyjno – pomiarowego wykonać za pomocą tzw. podejścia do skrzynki gazowej ∅ 25/ ¾" w rurze osłonowej aluminiowej z drutem identyfikacyjnym. Na zakończeniu podejścia zamontować zawór odcinający DN15 kulowy gazowy. Na początku podejścia znajduje się króciec do zgrzewania PE.

cm od góry rury PE ułożyć żółtą taśmą ostrzegawczą o szerokości minimum średnicy przewodu, lecz nie mniej niż 10 cm.
Minimalne przykrycie gazociągów z PE powinno wynosić 1,0 m Zmiana kierunku trasy jest możliwa przy wykorzystaniu elastyczności rur z PE stosując promienie gięcia, których minimalne wartości podano w tabeli poniżej:

Temperatura otoczenia °C	+20	+10	0
Minimalny promień gięcia	20 × d	35 × d	50 × d

3.2.3 Skrzyżowanie przewodów

Minimalna odległość pionowa przy skrzyżowaniach z rurociągami wody, gazu, kanalizacji, oraz innymi analogicznymi rurociągami ciśnieniowymi powinna wynosić, co najmniej 0,2 m.

3.2.4 Łączenie rur PE

Przy zgrzewaniu elektrooporowym należy stosować kształtki odpowiadające ciśnieniu roboczemu i rodzajowi surowca (PE 100-RC Ø25 SDR 11), z którego wykonane są łączone elementy.
Instrukcja zgrzewania elektrooporowego.

1. Sprawdzić stan zgrzewarki, narzędzi oraz rur i kształtek.
2. Przyciąć rurę prostopadle do jej osi i usunąć wióry; jeśli to konieczne - oczyścić rurę wewnętrzną.
3. Przy użyciu skrobaka usunąć utlenioną warstwę PE z co najmniej tych obszarów łączonych elementów, które znajdują się w strefie zgrzewania, a następnie przemyć te miejsca płynem czyszczącym.
4. Jeśli kształtka elektrooporowa nie jest zapakowana fabrycznie w worek foliowy, należy przemyć jej powierzchnię wewnętrzną płynem czyszczącym.
5. Zaznaczyć na końcach łączonych elementów głębokość ich wsunięcia do kształtki.
6. Absolutnie czyste i całkowicie suche elementy zestawić ze sobą w połączeniu.
7. Zestawione elementy połączenia unieruchomić w zacisku montażowym i sprawdzić jeszcze raz głębokość wsunięcia każdego elementu do wnętrza kształtki.
8. Przeprowadzić zgrzewanie zgodnie z instrukcją obsługi zgrzewarki.
9. Upewnić się, czy proces zgrzewania przebiegł bez zakłóceń.
10. Zanotować czas zakończenia zgrzewania i pozostawić połączenie w zacisku montażowym, na co najmniej 20 min.
11. Kable zasilające można odłączyć po upływie, co najmniej 2 minut od zakończenia zgrzewania.

3.2.5 Szafka gazowa

Szafkę gazową o wymiarach 600×600×250 mm z otworami wentylacyjnymi zamontować zgodnie z wydanymi warunkami technicznymi. Rura PE na podejściu do szafki powinna być osłonięta rurą ochronną oraz wprowadzona do wnętrza szafki na wysokość 0,1 m (warunek ten spełnia wykonanie podejścia gotowego w rurze osłonowej z aluminium). Rura przewodowa i osłonowa winny być umocowane w sposób trwały do szafki. Połączenie rury PE przyłącza z zaworem winno być zrealizowane za pomocą kształtki adaptacyjnej PE/stal. W szafce ponadto należy zamon-

tować: zawór odcinający DN15, reduktor gazu MR10F/A, gazomierz G-4 i zawór odcinający DN32.

3.2.6 Próba szczelności

Wnętrze gazociągu należy przedmuchać strumieniem powietrza o ciśnieniu nie mniejszym niż 0.1 MPa, w celu usunięcia zanieczyszczeń. Przyłącze gazowe poddać próbie szczelności powietrzem lub innym gazem obojętnym na ciśnienie 0.75 MPa przez okres 1 godziny. W celu kontroli ciśnienia próby na przyłączu zamontować manometr o zakresie 0 ÷ 1,0 MPa.

3.2.7 Odpowietrzenie przyłącza

Odpowietrzenie i napełnianie paliwem gazowym przyłącza powinno być dokonane po uprzednim trwałym odłączeniu odgałęzień i zabezpieczeniu przewodów gazowych przed przepływem gazu do innych urządzeń. Nadzór sprawuje osoba odpowiedzialna za eksploatacje gazociągu. Przy odpowietrzaniu należy przestrzegać zasad określonych w procedurach obowiązujących w przedsiębiorstwie gazowniczym.

Nie należy odpowietrzać gazociągu podczas wyładowań atmosferycznych.

3.3 UWAGI OGÓLNE

Przyłącze po wykonaniu i przed zasypaniem należy geodezyjnie zinwentaryzować.

Realizację robót prowadzić:

- z zachowaniem obowiązujących przepisów B.H.P. a także zgodnie z instrukcjami montażu producenta rur i urządzeń gazowych.

Całość robót wykonać zgodnie z Rozporządzeniem Ministra Infrastruktury z dnia 12.04.2002r. wraz z późniejszymi zmianami.

Bibliografia

1. „Instalacje i urządzenia gazowe" Centrum Szkolenia Gazownictwa PGNiG Wa-wa.
2. "Rozporządzeniem MI z dnia 12.04.2002 r. „warunki techniczne, jakim powinny odpowiadać budynki i ich usytuowanie.
3. Rozporządzenie MG z dnia 26 kwietnia 2013 r. w sprawie warunków technicznych, jakim powinny odpowiadać sieci gazowe i ich usytuowanie.

3.4 Wykaz dokumentów wymaganych do odbioru przyłącza.

1. Inwentaryzacja geodezyjna powykonawcza.
2. Protokół odbioru technicznego przyłącza.
3. Protokół zdawczo-odbiorczy pasa drogowego.
4. Dokumentacje producentów wyrobów zastosowanych przy budowie przyłącza.

3.5 Ogólne zasady wykonywania robót gazoniebezpiecznych.

1. Przed przystąpieniem do robót ziemnych należy w szczególności ustalić usytuowanie kabli elektroenergetycznych i telefonicznych, przewodów gazowych, wodociągowych i kanalizacyjnych.
2. Roboty gazoniebezpieczne powinny być nadzorowane przez osoby posiadające odpowiednie kwalifikacje w zakresie eksploatacji urządzeń energetycznych.
3. W razie stwierdzenia przekroczenia dopuszczalnych stężeń gazów trujących w powietrzu powinien być stosowany sprzęt ochrony indywidualnej.

4. Pracownicy wykonujący prace gazoniebezpieczne powinni być w odzież trudno zapalną.
5. Roboty gazoniebezpieczne powinny być wykonywane co najmniej przez dwie osoby.
6. W razie zaistnienia nieprzewidzianych zagrożeń podczas wykonywania prac niebezpiecznych roboty powinny być przerwane, a pracownicy wycofani do strefy zapewniającej bezpieczeństwo, a miejsce pracy zabezpieczone.

Opracował:

Oświadczenie projektanta

Na podstawie art. 34, ust. 3d pkt. 3 ustawy z dnia 7 lipca 1994r. – *Prawo budowlane* tekst jednolity (Dz. U. z 2020r. poz. 1333 z późniejszymi zmianami), oświadczam, że projekt budowlany przyłącza gazowego ś/c do budynku mieszkalnego zlokalizowanego w Witaszyczki 9, dz. nr 60/13 sporządzony został zgodnie z obowiązującymi przepisami oraz zasadami wiedzy technicznej.

.....

1. Dane techniczne przyłącza.

   a) projektowanego przyłącza

Wyszczególnienie	Dane
ciśnienie (średnie/niskie)	średnie
średnica nominalna - dn	25
materiał	**PE100-RC**
znormalizowany stosunek wymiarów - SDR	11
długość przyłącza [m]	4,0
sposób włączenia do gazociągu (trójnik siodłowy/wspawanie króćca)	trójnik siodłowy z nawiertką i obejmą 63/25
ciśnienie próby szczelności [MPa]	0,75
czas próby szczelności [h]	1
miejsce usytuowania szafki gazowej (elewacja/granica nieruchomości)	w granicy działki

   b) istniejącego gazociągu (od którego będzie wykonane przyłącze)

ciśnienie średnie/niskie	średnie
średnica nominalna – dn/DN	dn 63/50
materiał (PE/stal)	PE

2. Wykaz elementów do zamontowania na przyłączu (np.: armatura, kształtki,).

Nazwa elementu	Typ	Zamontowana ilość
Trójnik siodłowy	PE dn 63/25	1 szt.
rura	PE100-RC dn 25	4,0 m
mufa	PE d_n 25	1 szt.
kolano	PE d_n 25	1 szt.
kolumna przyłącza z kurkiem d_n 15	PE/STAL	1 kpl.
Taśma z napisem GAZ	szerokość 0,2 m	4,0 m
Drut miedziany	Przekrój 1,5 mm^2	4,0 m

GENERALNY DYREKTOR
DRÓG KRAJOWYCH
i AUTOSTRAD

POLECONY
Za dowodem doręczenia

O.PO.Z-3.4341.544.2020.kj

Poznań dnia, 29 .12.2020 r.

DECYZJA

Na podstawie art. 39 ust. 3 i ust. 3a ustawy z dnia 21 marca 1985 r. o drogach publicznych (t.j. Dz. U. z 2020r., poz. 470 ze zm.) i art. 104 ustawy z dnia 14 czerwca 1960r.- Kodeks postępowania administracyjnego (t.j. Dz. U. z 2020 r., poz. 256 ze zm.), po rozpatrzeniu wniosku z dnia 07.12.2020 r. (data wpływu do GDDKiA 11.12.2020 r.), złożonego przez Pana Marcina Woźniaka, prowadzącego działalność gospodarczą pod nazwą firmy „INSTAL PROJEKT", z siedzibą w Jarocinie, ul. Konwaliowa 2, działającego w imieniu i na rzecz firmy ANCO sp. z o.o., z siedzibą w Jarocinie, ul. Św. Ducha 118 B, działając na podstawie pełnomocnictwa Generalnego Dyrektora Dróg Krajowych i Autostrad

Zezwalam

na lokalizację przyłączy gazowych średniego ciśnienia, w pasie drogi krajowej nr 12 (działka nr 124), w m. Witaszyczki, z zachowaniem następujących warunków:

1. W chodniku, przyłącza gazowe należy lokalizować w rurze osłonowej, na głębokości min 1,5 m, licząc od rzędnej nawierzchni chodnika do górnej krawędzi rury ochronnej.
2. Po wykonaniu robót zajmowany chodnik należy odbudować.
3. Pod drogą krajową nr 11, przyłącza gazowe należy przeprowadzić metodą przewiertu sterowanego, w rurze ochronnej, na głębokości min 2,0 m, licząc od rzędnej niwelety drogi do górnej krawędzi rury osłonowej. Rurę ochronną należy zastosować na całej długości urządzenia lokalizowanego pod jezdnią, jak również pod nawierzchnią chodnika.
4. Prace należy prowadzić pod nadzorem i w porozumieniu z Rejonem w Środzie Wlkp.
5. Inwestor zobowiązany jest do sporządzenia dokumentacji powykonawczej i dostarczenia jej w formie elektronicznej do Rejonu w Środzie Wlkp., w terminie 30 dni od zakończenia robót.
6. Należy zachować zgodne z przepisami odrębnymi głębokości i odległości od innych obiektów.
7. Jeżeli budowa, przebudowa lub remont drogi wymaga przełożenia urządzenia, koszt tego przełożenia ponosi jego właściciel – art. 39 ust. 5 cyt. powyżej ustawy o drogach publicznych.
8. Projekt oznakowania robót prowadzonych w pasie drogowym zaopiniowany przez Komendę Wojewódzką Policji w Poznaniu należy przesłać do tut. Oddziału celem zatwierdzenia, zgodnie z Rozporządzeniem Ministra Infrastruktury z dnia 23 września 2003 roku w sprawie szczegółowych warunków zarządzania ruchem na drogach oraz wykonywania nadzoru nad tym zarządzeniem (Dz. U. Nr 177, poz. 1729).

9. O pozwolenie na prowadzenie robót w pasie drogowym, podanie szczegółowych warunków realizacji robót, związanych z wyrażoną w niniejszej decyzji zgodą oraz pobranie opłat za zajęcie pasa drogowego na czas wykonywania robót oraz z tytułu umieszczenia w pasie drogowym infrastruktury technicznej należy zwrócić się do Rejonu w Środzie Wlkp., ul. Libelta nr 2, tel. (61) 285-30-24, zgodnie z § 1 i 2 rozporządzenia Rady Ministrów z dnia 1 czerwca 2004 roku w sprawie określenia warunków udzielania zezwoleń na zajęcie pasa drogowego (t.j. Dz. U. z 2016r., poz. 1264).
   Wniosek dotyczący zajęcia pasa drogowego należy złożyć co najmniej na 30 dni przed planowanym terminem rozpoczęcia robót.
10. Do wniosku należy dołączyć:
    - dokumenty wymagane przepisami ustawy z dnia 7 lipca 1994 roku Prawo budowlane (t.j. Dz. U. z 2020r, poz. 1333 ze zm.),
    - szczegółowy plan sytuacyjny w skali 1:1000 lub 1:500, z zaznaczeniem granic oraz podaniem wymiarów planowanej powierzchni zajęcia pasa drogowego oraz wymiary zewnętrzne rzutu poziomego lokalizowanej w pasie drogowym infrastruktury,
    - projekt organizacji ruchu na czas budowy omawianego urządzenia, zgodnie z pkt 8.
11. Opłaty za zajęcie pasa drogowego na czas wykonywania robót i za umieszczenie w pasie drogowym infrastruktury technicznej zostaną naliczone na podstawie art. 40 ust. 3 i 7 cyt. powyżej ustawy o drogach publicznych oraz na podstawie przepisów wykonawczych do ustawy – Rozporządzenia Ministra Infrastruktury z dnia 18 lipca 2011 roku w sprawie wysokości stawek opłat za zajęcie pasa drogowego dróg, których zarządcą jest Generalny Dyrektor Dróg Krajowych i Autostrad (Dz.U. z 2014r., poz. 1608).
12. Niniejsza decyzja jest równoznaczna z użyczeniem pasa drogowego drogi krajowej nr 11 na czas wykonywania robót, przy spełnieniu ww. warunków, co oznacza zgodę zarządcy ww. drogi na dysponowanie gruntem działki nr 124 na cele budowlane, o których mowa w niniejszej decyzji.

Na podstawie art. 107 § 4 ustawy z dnia 14 czerwca 1960 r. kodeks postępowania administracyjnego (t.j. Dz.U. z 2020r., poz. 256 ze zm.) odstąpiłem od uzasadnienia decyzji, gdyż uwzględnia ona w całości żądanie strony.

Wydana decyzja nie podlega opłacie skarbowej na podstawie przepisów ustawy z dnia 16 listopada 2006 roku o opłacie skarbowej (t.j. Dz. U. z 2020 r., poz. 1546 ze zm.).

POUCZENIE

Od niniejszej decyzji nie służy odwołanie, jednakże strona niezadowolona z decyzji może na podstawie art. 127 § 3 ustawy z dnia 14 czerwca 1960 r. Kodeks postępowania administracyjnego zwrócić się do Generalnego Dyrektora Dróg Krajowych i Autostrad w Warszawie, poprzez Dyrektora Oddziału w Poznaniu ul. Siemiradzkiego 5a, z wnioskiem o ponowne rozpatrzenie sprawy, w terminie 14 dni od dnia doręczenia niniejszej decyzji.

Jeżeli strona nie chce skorzystać z prawa do zwrócenia się z wnioskiem o ponowne rozpatrzenie sprawy, może wnieść na podstawie art. 52 § 3 ustawy z dnia 30 sierpnia 2002 r. - Prawo o postępowaniu przed sądami administracyjnymi (Dz. U. z 2019 r. poz. 2325 ze zm.) do Wojewódzkiego Sądu Administracyjnego w Warszawie skargę na decyzję w terminie 30 dni od dnia doręczenia decyzji stronie. Wniosek o ponowne rozpatrzenie sprawy lub skargę na decyzję należy wnieść za pośrednictwem Oddziału w Poznaniu Generalnej Dyrekcji Dróg Krajowych i Autostrad (adres: 60-763 Poznań, ul. Siemiradzkiego 5a). Zgodnie z rozporządzeniem Rady Ministrów z dnia 16 grudnia 2003 r. w sprawie wysokości oraz szczegółowych zasad pobierania wpisu w postępowaniu przed sądami administracyjnymi (Dz. U. z 2003 r. Nr 221, poz. 2193 ze zm.) wpis od skargi na niniejszą decyzję do WSA w Warszawie wynosi 200 złotych. Jednocześnie organ informuje, że strona postępowania ma możliwość ubiegania się o zwolnienie od kosztów ww. wpisu albo przyznanie prawa pomocy.

Dodatkowo zgodnie z art. 127a k.p.a. w trakcie biegu terminu do wniesienia odwołania strona może, w formie oświadczenia przesłanego do GDDKiA Oddział w Poznaniu, zrzec się prawa do wniesienia odwołania od wydanej decyzji. Z dniem doręczenia organowi administracji publicznej oświadczenia o zrzeczeniu się prawa do wniesienia odwołania przez ostatnią ze stron postępowania, decyzja staje się ostateczna i prawomocna.

[redacted]

[redacted]

[redacted]an)
2. Z-2 (skan)
3. aa.

[redacted]

Administratorem danych osobowych wnioskodawcy jest Generalny Dyrektor Dróg Krajowych i Autostrad, ul. Wronia 53, 00-874 Warszawa, tel.: (022) 375 8888; e-mail: kancelaria@gddkia.gov.pl. W sprawach związanych z przetwarzaniem danych osobowych, można kontaktować się z Inspektorem Ochrony Danych, za pośrednictwem adresu e-mail: iod@gddkia.gov.pl. Dane osobowe będą przetwarzane w celu przeprowadzenia postępowania administracyjnego i rozpatrzenia wniosku jak również w celu archiwizacji. Podstawę prawną przetwarzania danych osobowych stanowią przepisy ustawy z dnia 14 czerwca 1960 r. Kodeks postępowania administracyjnego (Dz.U. z 2020 r. poz. 256, ze zm.) oraz ustawy z dnia 21 marca 1985 r. o drogach publicznych (Dz. U. z 2020 r., poz. 470 ze zm.), ustawy z dnia 14 lipca 1983 r. o narodowym zasobie archiwalnym i archiwach (Dz.U. z 2020 r. poz. 164) oraz art. 6 ust. 1 lit. c rozporządzenia Parlamentu Europejskiego i Rady (UE) 2016/679 z dnia 27 kwietnia 2016 r. w sprawie ochrony osób fizycznych w związku z przetwarzaniem danych osobowych i w sprawie swobodnego przepływu takich danych oraz uchylenia dyrektywy 95/46/WE. Dane osobowe będą ujawniane innym stronom postępowania i ich pełnomocnikom oraz podmiotom przetwarzającym dane na podstawie zawartych umów.
Dane osobowe będą przechowywane przez okres rozpatrywania sprawy oraz przez okres archiwizacji zgodnie z obowiązującymi przepisami prawa. Wnioskodawcy przysługuje prawo dostępu do swoich danych, ich sprostowania, ograniczenia przetwarzania oraz usuwania danych, na warunkach określonych w rozporządzeniu Parlamentu Europejskiego i Rady (UE) 2016/679 z dnia 27 kwietnia 2016 r. w sprawie ochrony osób fizycznych w związku z przetwarzaniem danych osobowych i w sprawie swobodnego przepływu takich danych oraz uchylenia dyrektywy 95/46/WE. Wnioskodawca ma prawo w dowolnym momencie wycofać zgodę na przetwarzanie danych kontaktowych tj. numeru telefonu oraz adresu poczty elektronicznej. Wycofanie zgody nie wpływa na zgodność z prawem przetwarzania danych, którego dokonano na podstawie zgody przed jej wycofaniem. Osobie, której dane dotyczą, przysługuje prawo wniesienia skargi do Prezesa Urzędu Ochrony Danych Osobowych. Podanie danych jest wymogiem ustawowym. Brak podania danych osobowych może skutkować pozostawieniem podania (wniosku) bez rozpoznania na warunkach określonych w kodeksie postępowania administracyjnego. Podanie danych kontaktowych tj. numeru telefonu oraz adresu poczty elektronicznej jest dobrowolne.

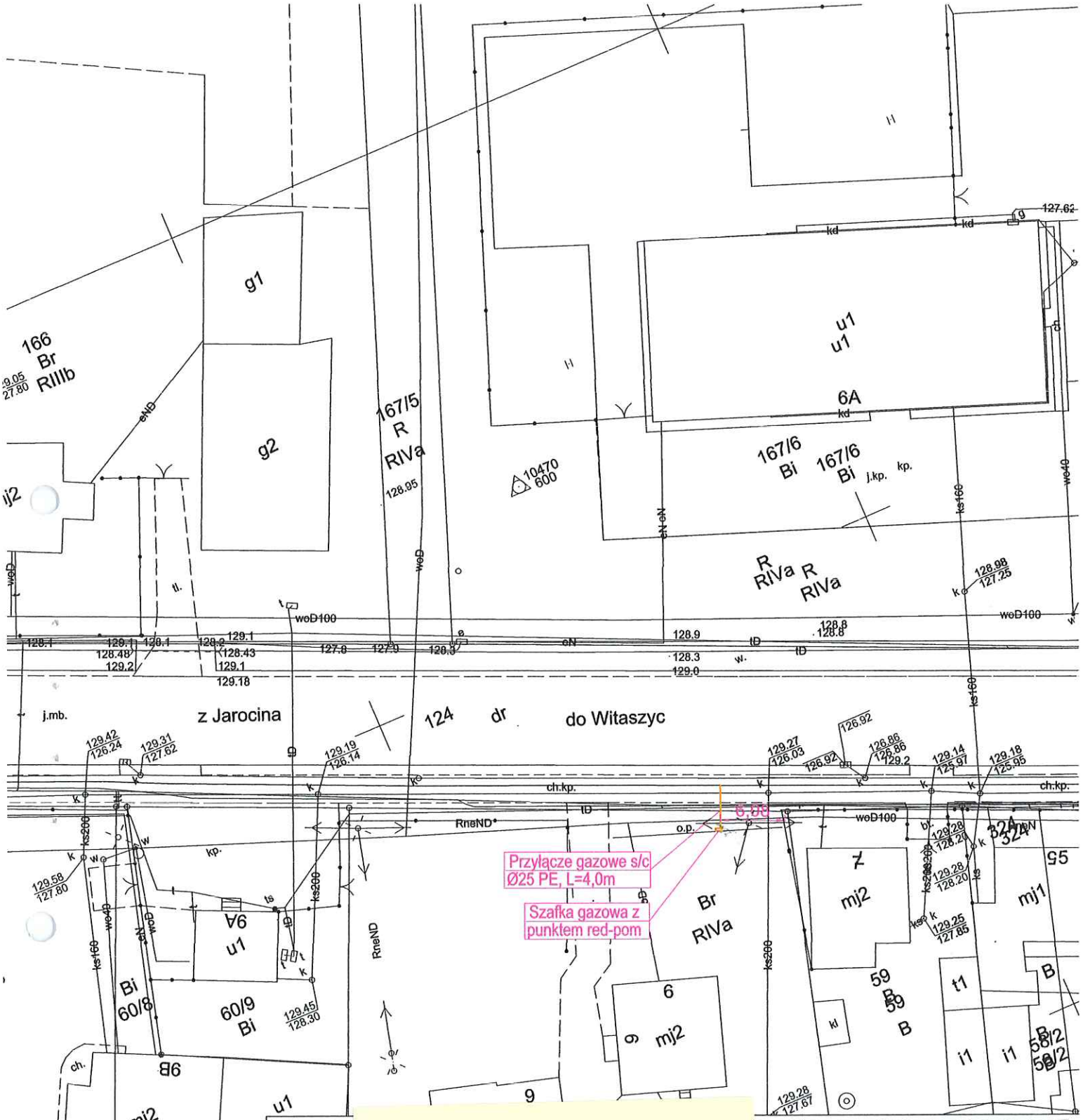

INWESTOR:	BRANŻA: Instalacje sanitarne	
TEMAT:	STADIUM:	
ADRES:		
TYTUŁ:	DATA: I 2020	SKALA: 1:500	RYS. 1.

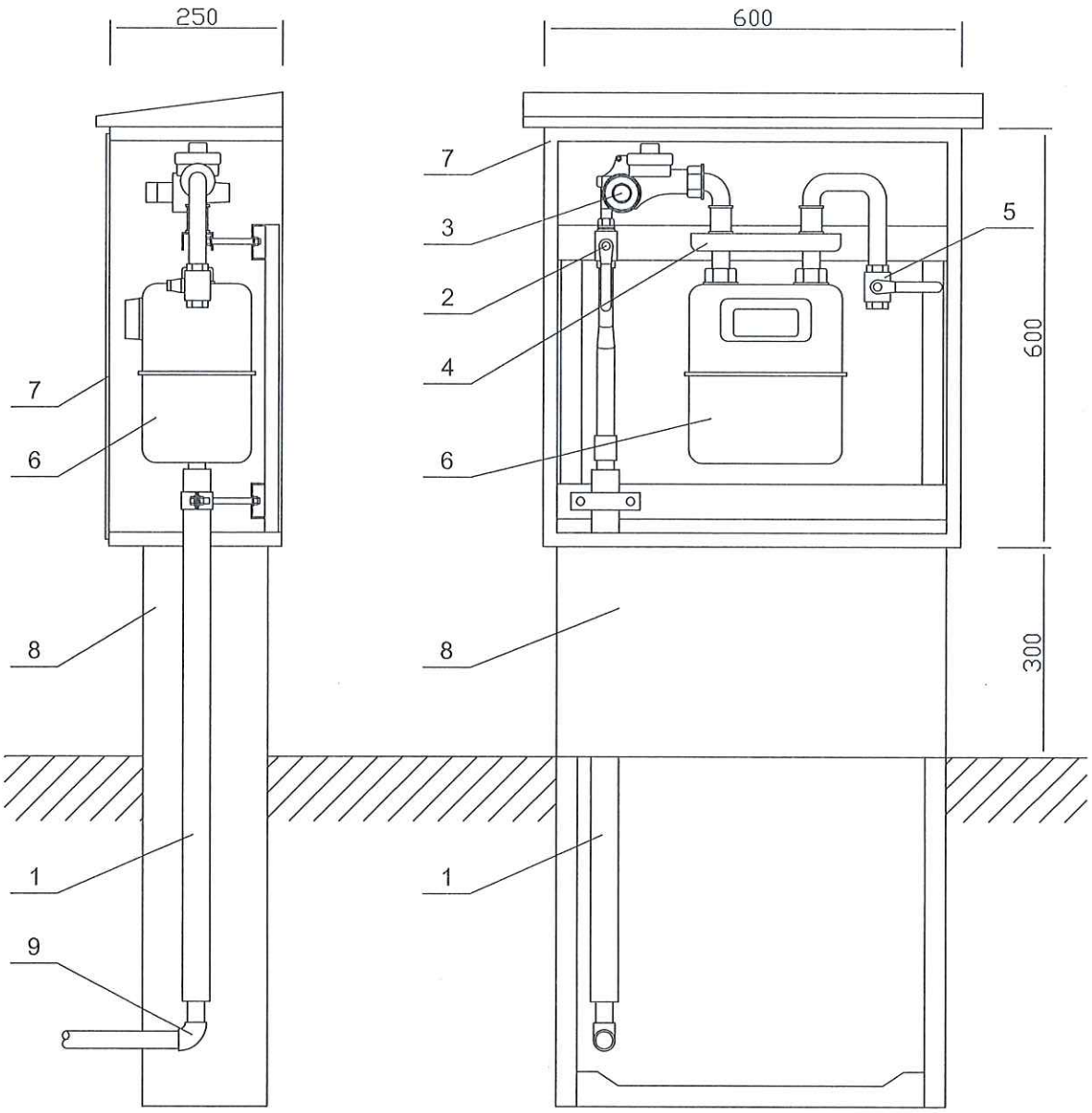

Legenda:

1 - kolumna przyłącza ś/c PE 25 w rurze osłonowej
2 - zawór odcinający DN15
3 - reduktor MR 10 F/A
4 - monozłącze pod gazomierz
5 - zawór odcinający DN32
6 - gazomierz miechowy G-4
7 - szafka gazowa 600x600x250
8 - postument z tworzywa
9 - kolano elektrooporowe E 25/90°

	BRANŻA: Instalacje sanitarne
	STADIUM:
INWESTOR:	
TEMAT:	
ADRES:	
TYTUŁ:	2021 -